Крышный вентилятор для усиления тяги Turbocamino
(O.ERRE)

Вытяжной вентилятор Turbocamino предназначен для усиления тяги и удаления дыма с температурой до 200°С. Он приспособлен для применения с очагами открытого огня в гражданских и промышленных зданиях. Вентилятор устанавливается на печные, каминные и др. трубы. Корпус и рабочее колесо вентилятора изготовлены из оцинкованной стали, а крышка для защиты от атмосферных осадков выполнена из алюминия. Рабочее колесо проходит статическую и динамическую балансировку. Ротор электродвигателя установлен на шарикоподшипниках, электродвигатель имеет степень защиты IP 55 и класс изоляции F. В комплект вентилятора входит тиристорный регулятор скорости.

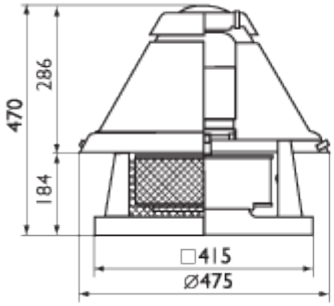

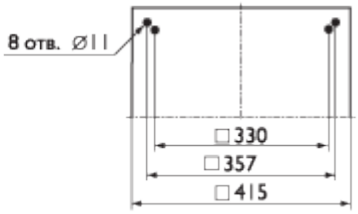

Технические характеристики

Модель	Производительн., м3/ч	Напряжение, В	Мощность, Вт	Ток, А	Частота вращения, об./мин	Уровень шума*, дБ(А)	Вес, кг
Turbocamino	1200	230	110	0,6	1400	52	15

* Уровень звукового давления на расстоянии 2 м от вентилятора.

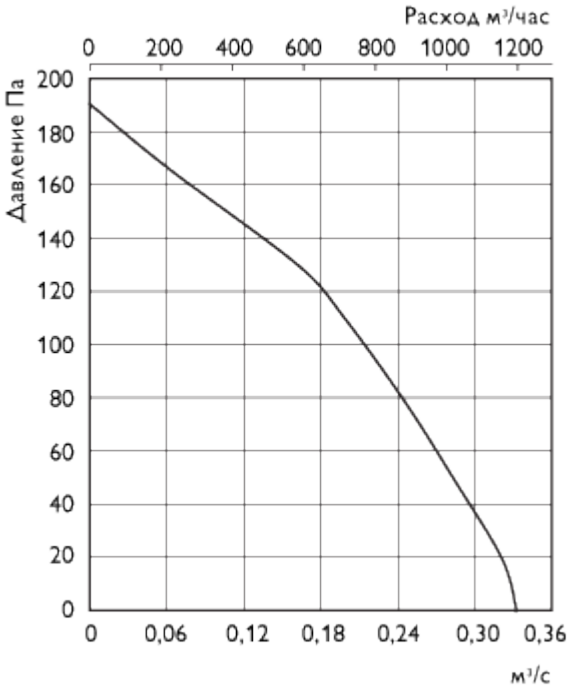
Расход м³/час
0
200
400
600
800
1000
1200
Давление Па
200
180
160
140
120
100
80
60
40
20
0
0
0,06
0,12
0,18
0,24
0,30
0,36
м³/с