Крышные вентиляторы TXA
(O.ERRE)

Крышные вытяжные вентиляторы TXA предназначены для удаления воздуха непосредственно или по воздуховодам. Они оборудованы асинхронным двигателем с короткозамкнутым ротором и уплотнёнными подшипниками, что увеличивает срок их службы. Вентиляторы оснащены алюминиевой крыльчаткой. Корпус вентиляторов TXA изготовлен из оцинкованной стали и защищен от атмосферных осадков крышкой из стеклопластика. Вентиляторы выпускаются с горизонтальным выбросом воздуха и оборудованы защитной решеткой. Степень защиты вентилятора IP 55.

Преимущества вентиляторов TXA

Низкое энергопотребление: повышенный КПД двигателя снижает требования к выделенной мощности объекта и эксплуатационные расходы.
Высокая эффективность при частичных нагрузках позволяет оптимизировать режимы работы оборудования и использовать частотное регулирование в широком диапазоне.
Сниженные пусковые токи приводят к существенной экономии на электропроводке и пусковой аппаратуре.
Меньший потребляемый ток улучшает температурный режим работы оборудования и охлаждение двигатели при малых оборотах.
Улучшенная эргономика за счет низкого уровня шума и вибрации.
Длительный срок службы, высокая надежность и повышенная перегрузочная способность за счет снижения рабочей температуры двигателя.

Установка

Крышные вентиляторы должны устанавливаться только вертикально.

Регулирование скорости

Регулирование скорости вентиляторов осуществляется с помощью частотного преобразователя. Вентиляторы TXA являются двухскоростными, переключение скорости вращения осуществляется изменением подключения со звезды на треугольник (см. схемы подключения и графики).

Защита двигателя

Для обеспечения бесперебойной работы вентиляторы необходимо подключать к сети питания с использованием термозащитного автомата.

Аксессуары и принадлежности

Частотные преобразователи, другие вентиляционные принадлежности.

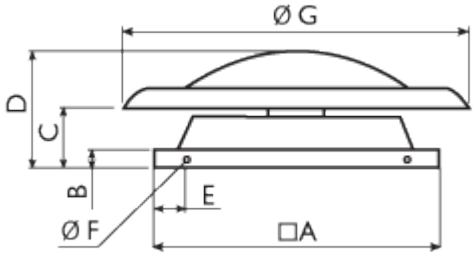

Технические характеристики

Модель	Напряже-ние, В\Гц	Ном. Мощн., Вт	Ток, А	Частота вращ., об\мин	Размеры, мм							Уровень шума, дБ(А)**	Вес, кг	Схема эл. подкл.
					□A	B	C	D	E	ØF	ØG			
TXA 71 6T	400/50	0,52/0,85	0,85/1,73	700/900	950	50	155	409	100	12	1300	50/56	47	6/8

ТХА 80 6Т	400/50	1,3/1,7	2,16/4,17	700/900	1230	50	313	518	185	12	1300	60/64	62	6/8
ТХА 100 6Т	400/50	1,9/3,8	3,80/8,20	700/900	1400	50	335	600	170	12	1600	59/66	90	6/8

* При подключении звезда - треугольник
** Уровень шума измерен на расстоянии 2 м.

Шумовые характеристики

Модель		**Подключение**	**LpA дБ(А)**	**LwA tot**	**LwA**						
					125	**250**	**500**	**1000**	**2000**	**4000**	**8000**
ТХА 71 6Т	**К окружению**	Y	41	69	67	59	60	58	55	51	43
	К окружению	Δ	47	75	73	65	66	64	61	57	49
ТХА 80 6Т	**К окружению**	Y	51	79	77	69	70	68	65	61	53
	К окружению	Δ	57	85	83	74	75	74	70	66	58
ТХА 100 6Т	**К окружению**	Y	51	79	77	69	70	68	65	61	53
	К окружению	Δ	57	85	83	75	76	74	71	67	59

LwAtot – общий уровень шума (дБ);

LwA – уровень шума в октавном диапазоне (дБ);

LpA – уровень звукового давления (дБ) от вентилятора, работающего при максимальной нагрузке в помещении с нормальным звукопоглощением и эквивалентной зоной поглощения 20 м2 на расстоянии 3,0 м.

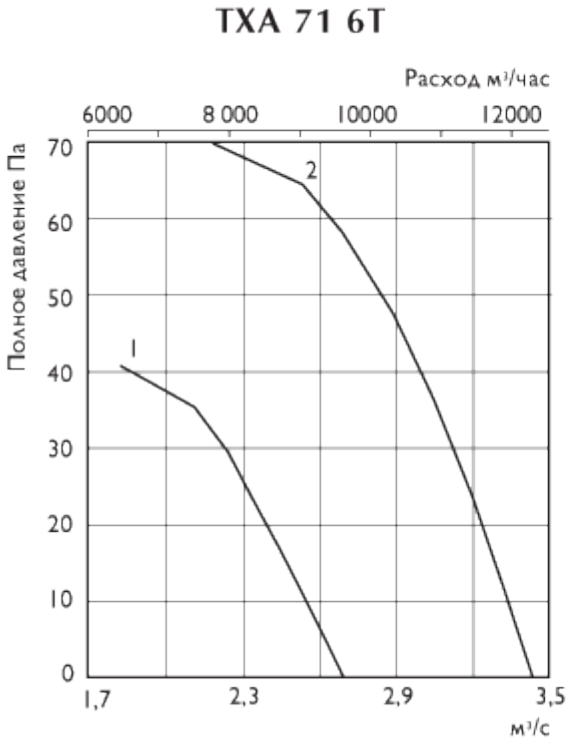

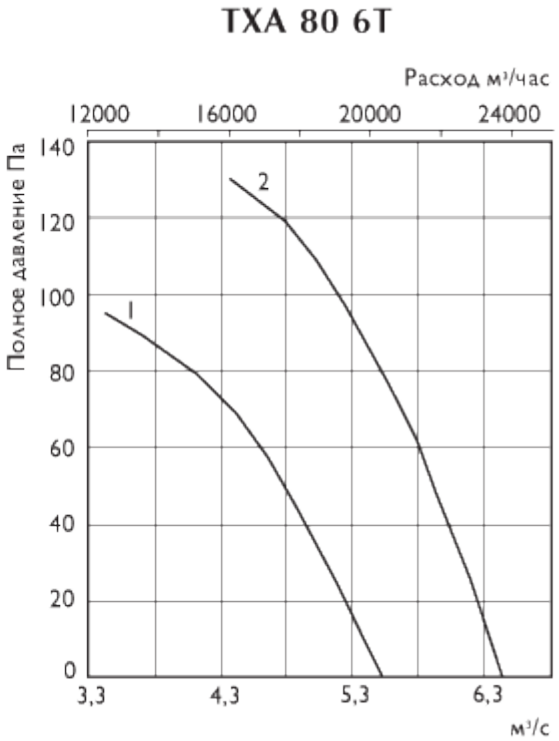

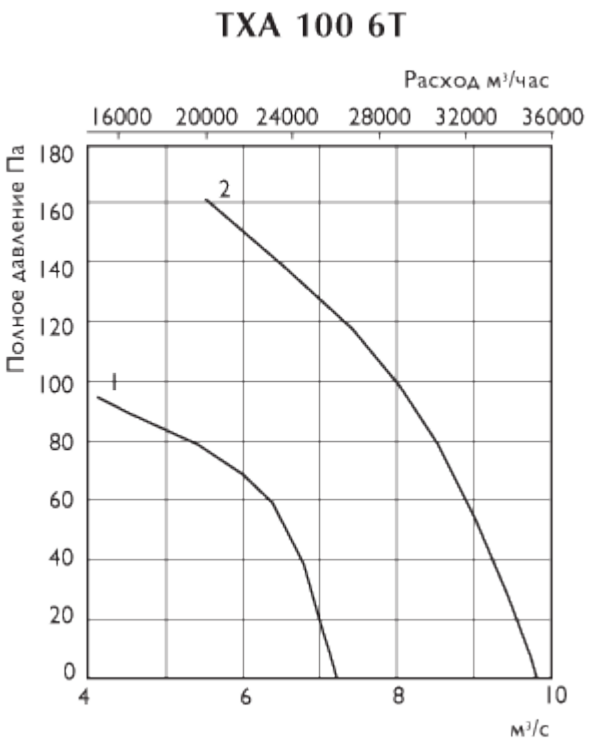

Скорость вентилятора	2	1
Подключение	Δ	Y

Монтаж

¤ Все вентиляторы поставляются полностью в собранном виде, готовые к подключению.
¤ Параметры электропитания и монтаж должны выполняться только квалифицированным персоналом в соответствии с инструкцией по монтажу.
¤ Параметры электропитания должны соответствовать спецификации на табличке вентилятора.
¤ Вся электропроводка и соединения должны быть выполнены в соответствии с правилами техники безопасности.
¤ Электрическое подключение должно выполняться в соответствии со схемой подключения, приведённой на клеммной коробке, согласно маркировке клемм.
¤ Питающее напряжение на вентиляторы всегда должно подаваться через внешнее устройство защиты двигателя.
¤ Вентиляторы должны быть заземлены.
¤ Вентиляторы должны быть смонтированы таким образом, чтобы имелся доступ для безопасного обслуживания.

Условия работы

¤ Вентиляторы не должны эксплуатироваться во взрывоопасных помещениях, недопустимо соединение с дымоходами.
¤ Вентиляторы не допускается использовать для перемещения взрывчатых газов, пыли, сажи, муки и т.п.
¤ Вентиляторы предназначены для непрерывной работы. Не рекомендуется производить частое включение и выключение вентиляторов.

Обслуживание

Единственное требуемое обслуживание – очистка. Рекомендуется производить осмотр и очистку вентилятора каждые шесть месяцев непрерывной эксплуатации для предотвращения дисбаланса или преждевременного выхода из строя.

Перед обслуживанием убедитесь, что

¤ Прекращена подача напряжения.
¤ Рабочее колесо вентилятора полностью остановилось.

¤ Двигатель и рабочее колесо полностью остыли.

При очистке вентилятора

¤ Не используйте агрессивные моющие средства, острые предметы и устройства, работающие под высоким давлением.

¤ Следите, чтобы не нарушилась балансировка рабочего колеса вентилятора и отсутствовали его перекосы.

¤ В случае ненормально высокого шума работы вентилятора проверьте рабочее колесо на перекос.

¤ Подшипники, в случае повреждения, подлежат замене.

В случае неисправности

¤ Проверить, поступает ли напряжение на вентилятор.

¤ Отключить напряжение и убедиться, что рабочее колесо не заблокировано и не сработало внешнее устройство термозащиты двигателя.

¤ Проверить подключение конденсатора (1-фазные). Если после проверки вентилятор не включается или срабатывает внешнее устройство термозащиты двигателя, свяжитесь с вашим поставщиком.

¤ В случае возврата вентилятора – очистить рабочее колесо; двигатель и соединительные провода не должны иметь повреждений; обязательно наличие письменного описания неисправности — заявления.
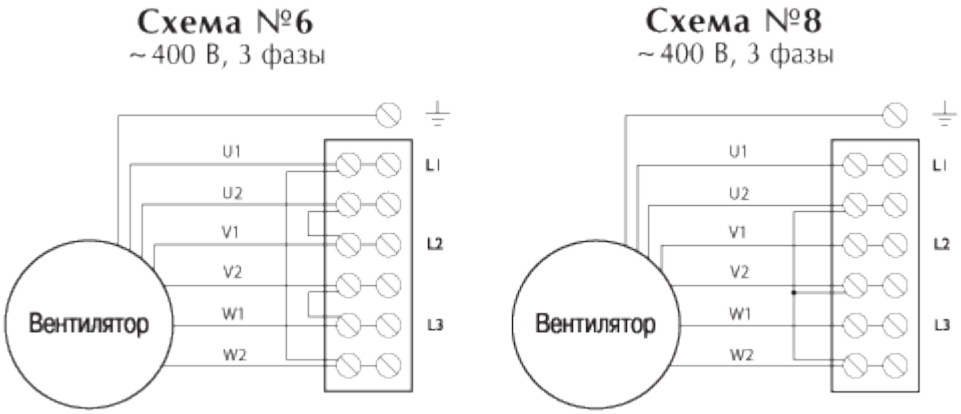
Схема подключения