Осевые вентиляторы CROMO (O.ERRE)

Вытяжные осевые вентиляторы CROMO предназначены для непосредственного удаления воздуха из помещений или по каналам и воздуховодам. Вентиляторы изготавливаются из АБС пластика, устанавливаются на потолке или на стене и снабжены декоративной панелью цвета «хром». Двигатель с крыльчаткой установлен на шарикоподшипниках, что существенно увеличивает ресурс работы вентилятора. Вентиляторы оснащаются обратным клапаном, открывающимся при включении вентилятора и закрывающимся при его выключении.

Все модели этой серии выпускаются в брызгозащищенном исполнении (степень защиты IP X4) и имеют светодиодный индикатор состояния вентилятора.

Выпускаются два типоразмера вентиляторов (10, 12) в трех исполнениях.
CROMO. Стандартное исполнение.
CROMO T. С выключением от встроенного электронного таймера. Таймер устанавливается на время от 2 до 30 мин.
CROMO HT. С включением от датчика влажности и выключением от встроенного электронного таймера. Вентилятор включается автоматически при превышении установленного в диапазоне 40–90% уровня влажности. Таймер устанавливается на время от 2 до 30 мин.

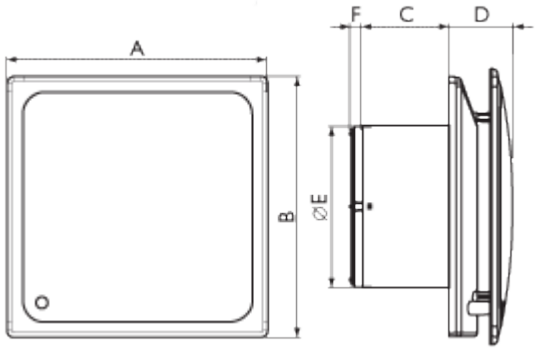

Размеры, мм

Модель	A	B	C	D	Ø E	F
CROMO 10	170	170	53	38	100	7
CROMO 12	190	190	53	43	120	7

Технические характеристики						
Модель	Исполнение	Производи-тельность, м3/час	Напря-жение, В	Мощность, Вт	Уровень шума*, дБ(А)	Вес, кг
CROMO 10	Стандартное исполнение	80	230	10	35	0,5
CROMO 12		140	230	16	37	0,6
CROMO 10 T	С таймером	80	230	10	35	0,5
CROMO 12 T		140	230	16	37	0,6
CROMO 10 HT	С датчиком влажности и таймером	80	230	10	35	0,5
CROMO 10 HT		140	230	16	37	0,6
* Уровень звукового давления на расстоянии 3 м от вентилятора.						

CROMO 10

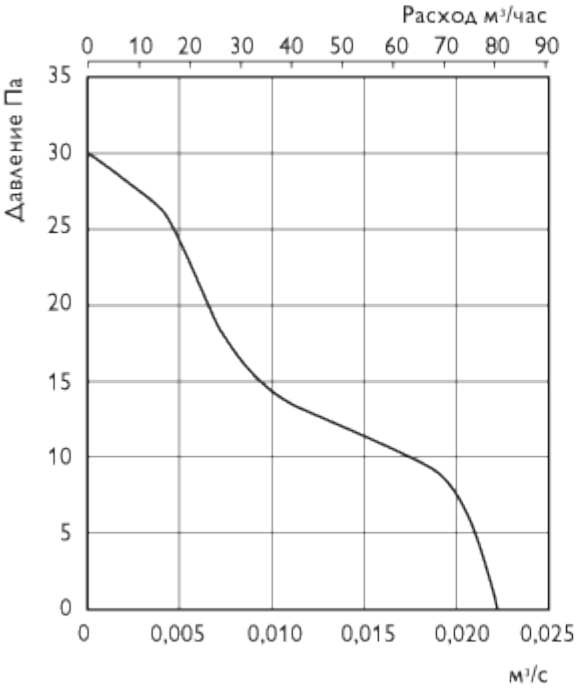
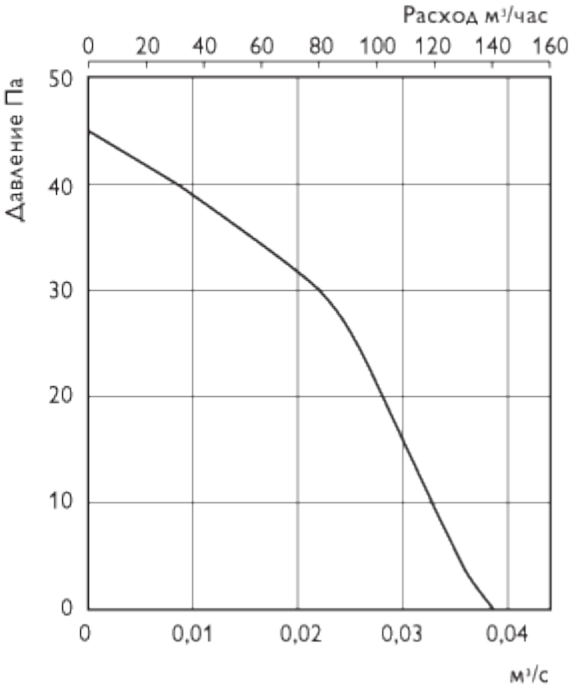
CROMO 12