Осевые вентиляторы IN
(O.ERRE)

Вытяжные осевые вентиляторы IN предназначены для удаления воздуха по вентиляционным каналам или непосредственно из обслуживаемого помещения. Вентиляторы изготавливаются из АБС пластика, устанавливаются на потолке или на стене и снабжены низкопрофильной декоративной решеткой. В серии IN A дополнительно установленны автоматические жалюзи, открывающиеся при включении вентилятора и закрывающиеся при его выключении, которые обеспечивают надежное перекрывание вытяжного канала. Все модели этой серии выпускаются в брызгозащищенном исполнении (степень защиты IP X4). В ряде моделей двигатель установлен на шарикоподшипниках, что существенно увеличивает ресурс работы вентилятора (исполнение Long Life). Все модели имеют светодиодный индикатор состояния вентилятора и отличаются низким энергопотреблением.

Выпускаются четыре типоразмера вентиляторов (9, 10, 12, 15) в восемнадцати исполнениях

IN. Стандартное исполнение.
IN T. Стандартное исполнение с выключением от встроенного электронного таймера. Таймер устанавливается на время от 2 до 30 мин.
IN HT. Стандартное исполнение с датчиком влажности и встроенным электронным таймером. Вентилятор включается автоматически при превышении заданного на датчике уровня влажности (в диапазоне 40-90%) и выключается при понижении влажности с задержкой по таймеру. Таймер устанавливается на время от 2 до 30 мин.
IN PIR. Стандартное исполнение с включением от инфракрасного датчика присутствия человека. После того, как помещение опустело, работой вентилятора в течение установленного времени управляет таймер. Зона действия инфракрасного датчика составляет 5 м, независимо от уровня освещённости.
IN BB. Исполнение Long Life.
IN BB T. Исполнение Long Life с выключением от встроенного электронного таймера. Таймер устанавливается на время от 2 до 30 мин.
IN A. Стандартное исполнение с автоматическими жалюзи.
IN A T. Стандартное исполнение с автоматическими жалюзи и выключением от встроенного электронного таймера. Таймер устанавливается на время от 2 до 30 мин.
IN A HT. Стандартное исполнение с автоматическими жалюзи, датчиком влажности и встроенным электронным таймером. Вентилятор включается автоматически при превышении заданного на датчике уровня влажности (в диапазоне 40-90%) и выключается при понижении влажности с задержкой по таймеру. Таймер устанавливается на время от 2 до 30 мин.
IN A PIR. Стандартное исполнение с автоматическими жалюзи и включением от инфракрасного датчика присутствия человека. После того, как помещение опустело, работой вентилятора в течение установленного времени управляет таймер. Зона действия инфракрасного датчика составляет 5 м, независимо от уровня освещённости.
IN BB A. Исполнение Long Life с автоматическими жалюзи.
IN BB A T. Исполнение Long Life с автоматическими жалюзи и выключением от встроенного электронного таймера. Таймер устанавливается на время от 2 до 30 мин.
IN BB A HT. Исполнение Long Life с автоматическими жалюзи, датчиком влажности и встроенным электронным таймером. Вентилятор включается автоматически при превышении заданного на датчике уровня влажности (в диапазоне 40-90%) и выключается при понижении влажности с задержкой по таймеру. Таймер устанавливается на время от 2 до 30 мин.
IN BB A PIR. Исполнение Long Life с автоматическими жалюзи и включением от инфракрасного датчика присутствия человека. После того, как помещение опустело, работой вентилятора в течение установленного времени управляет таймер. Зона действия инфракрасного датчика составляет 5 м, независимо от уровня освещённости.
IN SELV. Стандартное исполнение с питанием 12 В.
IN SELV Pull Cord. Стандартное исполнение с механическим управлением и питанием 12 В.
IN SELV Timer. Стандартное исполнение с таймером и питанием 12 В.
IN SELV HT. Стандартное исполнение с датчиком влажности и питанием 12 В. Вентилятор включается автоматически при превышении заданного на датчике уровня влажности (в диапазоне 40–90%) и выключается

при понижении влажности с задержкой по таймеру. Таймер устанавливается на время от 2 до 30 мин.

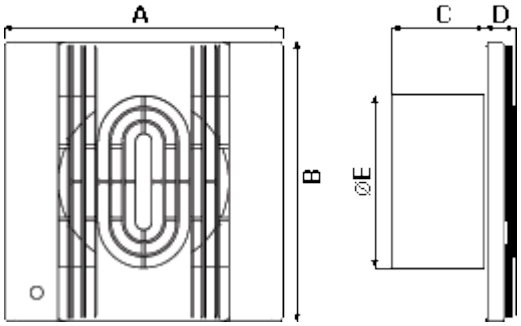

Размеры, мм

Модель / Размер	IN 9/3,5	IN 10/4	IN 12/5	IN 15/6	IN 10/4 A	IN 12/5 A	IN 15/6 A
A	122	160	180	210	160	180	210
B	122	160	180	210	160	180	210
C	63	53	53	66	53	53	66
D	21	18	19	20	42	43	44
E	93	100	120	150	100	120	150

Технические характеристики

Модель	Исполнение	Производи-тельность, м3/час	Напря-жение, В	Мощ-ность, Вт	Макс. давле-ние, Па	Уровень шума*, дБ(А)	Вес, кг
IN 9/3.5	Стандартное исполнение	75	230	11	28	31,6	0,4
IN 10/4		105	230	13	28	35,6	0,5
IN 12/5		180	230	18	46	38,8	0,6
IN 15/6		330	230	30	62	42,2	0,8
IN BB 10/4	Исполнение Long Life	105	230	13	28	35,6	0,5
IN BB 12/5		180	230	18	46	38,8	0,6
IN BB 15/6		330	230	30	62	42,2	0,8
IN 9/3.5 T	Стандартное исполнение с таймером	75	230	11	28	31,6	0,4
IN 10/4 T		105	230	13	28	35,6	0,5
IN 12/5 T		180	230	18	46	38,8	0,6
IN 15/6 T		330	230	30	62	42,2	0,8
IN BB 10/4 T	Исполнение Long Life с таймером	105	230	13	28	35,6	0,5
IN BB 12/5 T		180	230	18	46	38,8	0,6
IN BB 15/6 T		330	230	30	62	42,2	0,8
IN 10/4 HT	Стандартное исполнение с датчиком влажности и таймером	105	230	13	28	35,6	0,5
IN 12/5 HT		180	230	18	46	38,8	0,6
IN 15/6 HT		330	230	30	62	42,2	0,8
IN 10/4 PIR	Стандартное исполнение с сенсором присутствия	105	230	13	28	35,6	0,5
IN 12/5 PIR		180	230	18	46	38,8	0,6
IN 15/6 PIR		330	230	30	62	42,2	0,8

IN 10/4 A	Стандартное исполнение с автоматическими жалюзи	110	230	16	28	35,6	0,6
IN 12/5 A		185	230	21	45	38,8	0,7
IN 15/6 A		340	230	33	61	42,2	0,9
IN BB 10/4 A	Исполнение Long Life с автоматическими жалюзи	110	230	16	28	35,6	0,6
IN BB 12/5 A		185	230	21	45	38,8	0,7
IN BB 15/6 A		340	230	33	61	42,2	0,9
IN 10/4 AT	Стандартное исполнение с автоматическими жалюзи и таймером	110	230	16	28	35,6	0,6
IN 12/5 AT		185	230	21	45	38,8	0,7
IN 15/6 AT		340	230	33	61	42,2	0,9
IN BB 10/4 AT	Исполнение Long Life с автоматическими жалюзи и таймером	110	230	16	28	35,6	0,6
IN BB 12/5 AT		185	230	21	45	38,8	0,7
IN BB 15/6 AT		340	230	33	61	42,2	0,9
IN 10/4 A HT	Стандартное исполнение с автоматическими жалюзи, датчиком влажности и таймером	110	230	16	28	35,6	0,6
IN 12/5 A HT		185	230	21	45	38,8	0,7
IN 15/6 A HT		340	230	33	61	42,2	0,9
IN BB 10/4 A HT	Исполнение Long Life с автоматическими жалюзи, датчиком влажности и таймером	110	230	16	28	35,6	0,6
IN BB 12/5 A HT		185	230	21	45	38,8	0,7
IN BB 15/6 A HT		340	230	33	61	42,2	0,9
IN 10/4 A PIR	Стандартное исполнение с автоматическими жалюзи и сенсором присутствия	110	230	16	28	35,6	0,6
IN 12/5 A PIR		185	230	21	45	38,8	0,7
IN 15/6 A PIR		340	230	33	61	42,2	0,9
IN BB 10/4 A PIR	Исполнение Long Life с автоматическими жалюзи и сенсором присутствия	110	230	16	28	35,6	0,6
IN BB 12/5 A PIR		185	230	21	45	38,8	0,7
IN BB 15/6 A PIR		340	230	33	61	42,2	0,9
IN 10/4 SELV	Низковольтное исполнение	105	12	15	28	35,6	0,5
IN 10/4 SELV Pull Cord	Низковольтное исполнение с механическим управлением	105	12	15	28	35,6	0,5
IN 10/4 SELV Timer	Низковольтное исполнение с таймером	105	12	15	28	35,6	0,5
IN 10/4 SELV HT	Низковольтное исполнение с датчиком влажности	105	12	15	28	35,6	0,5

* Уровень звукового давления на расстоянии 3 м от вентилятора.